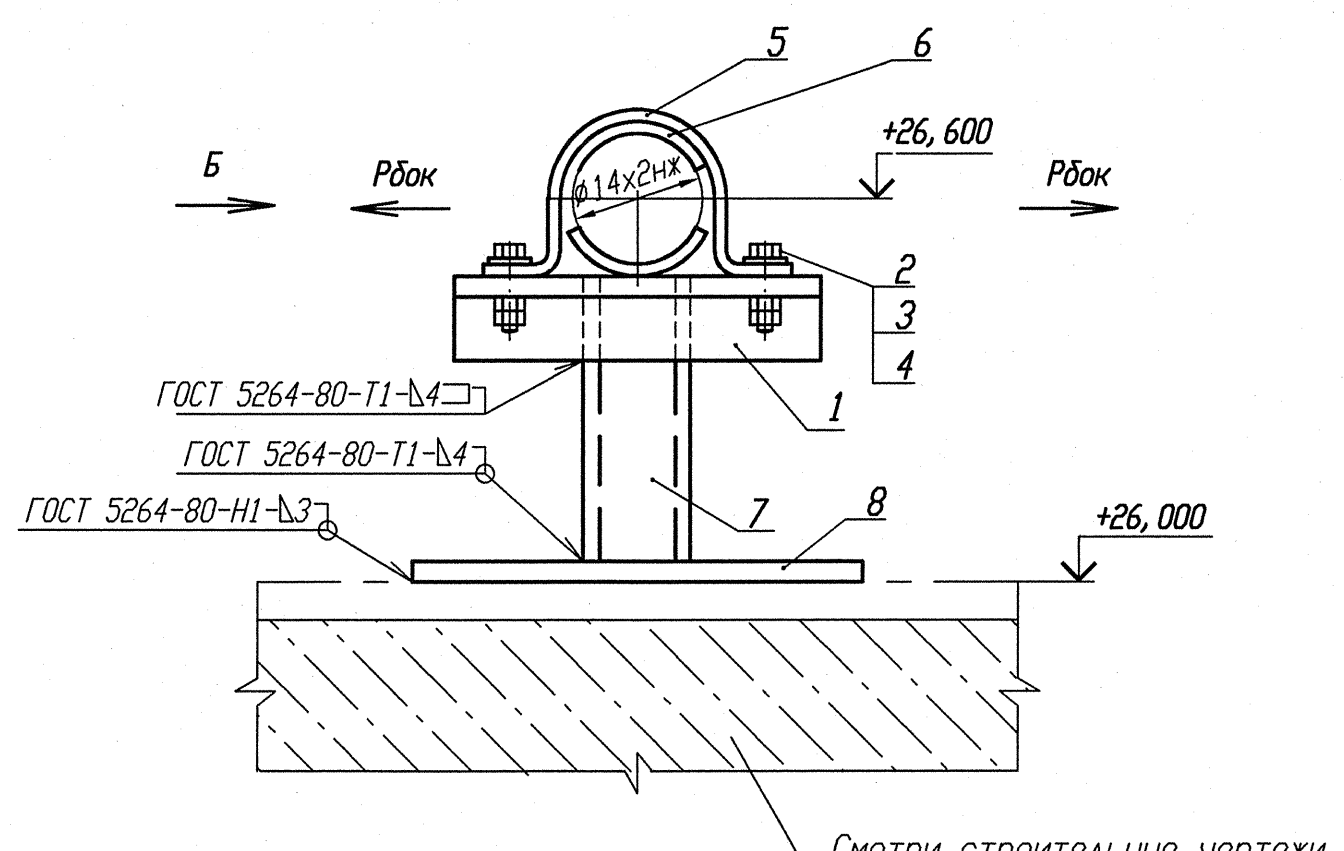

Деталь поз. 5 (Lр=100)

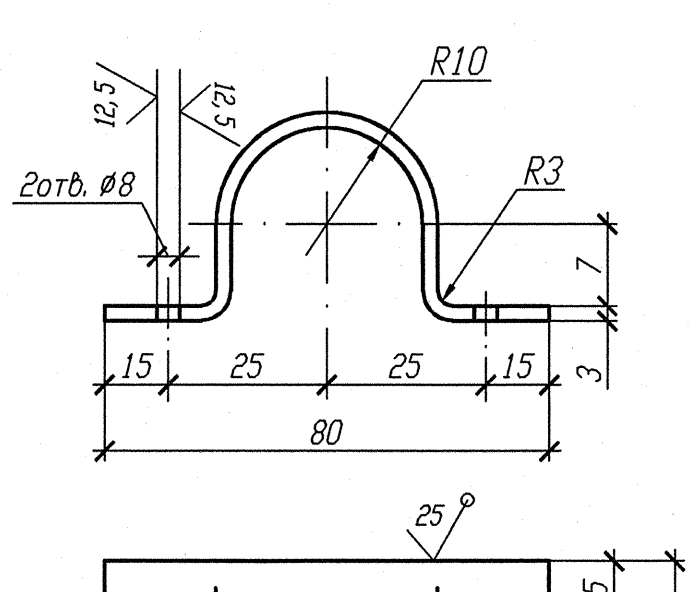

Деталь поз. 6

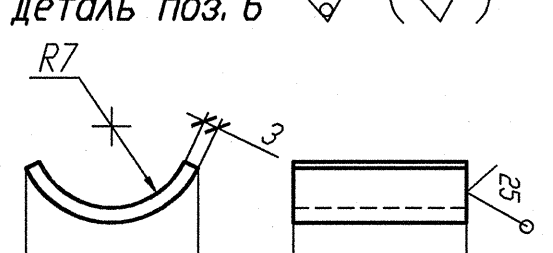

Спецификация деталей

Поз.	Обозначение	Наименование	Кол.	Материал	Масса, кг ед.	Масса, кг общ.	Примечание
1	ГОСТ 8509-93	Уголок В- 35х35х4 l=150	1	Вст 3 пс 2-сб ГОСТ 535-2005	0,315	0,315	
2	ГОСТ 7798-70	Болт М6-6gх30.56. 35	2	35 ГОСТ 1050-88	0,009	0,018	
3	ГОСТ 11371-88	Шайба А.6х2.02.Ст3пс	2	ОК360В-2-IV-Ст3пс ГОСТ 16523-97	0,0014	0,0028	
4	ГОСТ 5915-70	Гайка М6-6Н.8.35	4	35 ГОСТ 1050-88	0,0026	0,0104	
5	БК-1998784	Полухомут Б-ПН-3х130х30	1	ОК360В-4-IV-Ст3сп-сб ГОСТ 16523-97	0,08	0,08	
6	БК-1998785	Прокладка Б-ПН-3х22х50	2	12Х18Н10Т-МАг ГОСТ 5582-75	0,03	0,06	
7	ГОСТ 8240-97	Швеллер 10У l=600	1	Вст 3 пс 2-сб ГОСТ 535-2005	5,154	5,154	
8	ГОСТ 19903-74	Лист Б-ПН 4х70х110	1	Вст 3 пс 2 -сб ГОСТ 14637-89	0,2418	0,2418	
	ГОСТ 2246-70	Проволока		Св-04Х19Н11М3		-	
	ГОСТ 9467-75	Электроды		УОНИИ 13/45		-	
					Итого:		5,882

Номер опоры	3TV10Y293	3TV10Y486
Нагрузка на опору Pz(кН)	0,042	0,043
Нагрузка на опору Рбок(кН)	0,018	0,015

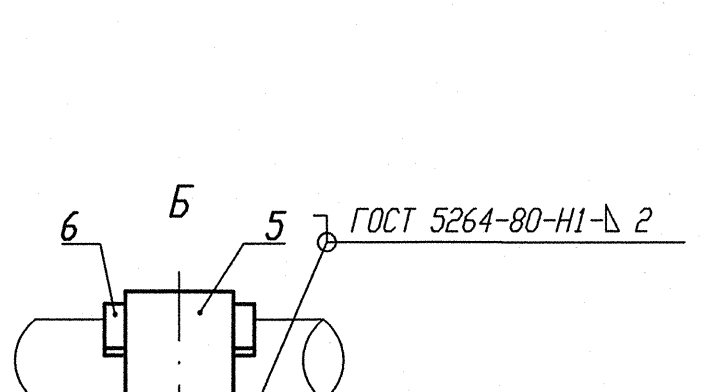

1 Привязку опоры смотри изометрический чертеж 3TV11Z39.
2 Сварку производить по ГОСТ 5264-80.
3 Отметка трубопровода подлежит уточнению в соответствии с уклоном трубопровода.
4 Максимальная нагрузка на опору Р дана с учетом сейсмического воздействия.
5 Спецификация составлена на одну опору.
6 Изготовить два комплекта.

АРХИВНЫЙ ЭКЗЕМПЛЯР

Инв. N подл. R3.03732.1.0.13
Лист 185

Изм.	Кол. уч.	Лист	Nдок.	Подпись	Дата
Инж. Эк.		Сидоренко			12.02
Проб. инж. Эк.		Швабинский			12.02
Проб. вед. инж.		Махотина			12.02
Н. контр.		Краснояров			13.02

R3.TV10.3095.013.03.00.103

Ростовская АЭС Блок 3

Реакторное отделение
Герметичная часть
Трубопроводы отбора проб
Pр>2,2 МПа

Стадия	Лист	Листов
Р		1

Опора скользящая направляющая
3TV10Y293, 3TV10Y486

ОАО "НИАЭП" 2013

Инв. N подл. | Подп. и дата | Взам. инв. N
R3.03732.1.0.13 | 12.03.13 |